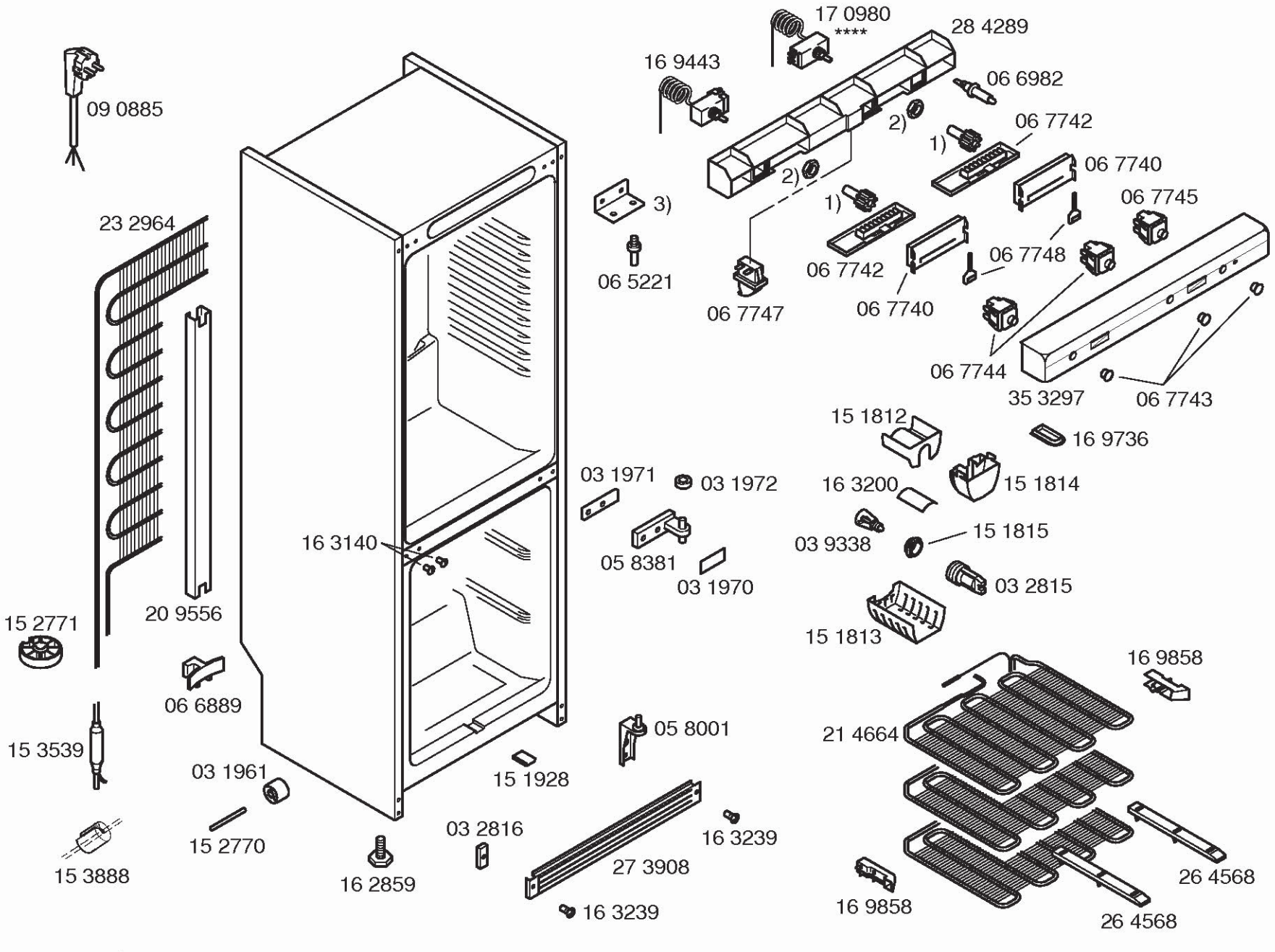

Libro de instrucciones
52 2191
(E,P,GB,F,NL,GR)

1) 06 7746
2) 03 3058
3) 05 8382

O 09

Copyright © (2012) by Superser / 205499

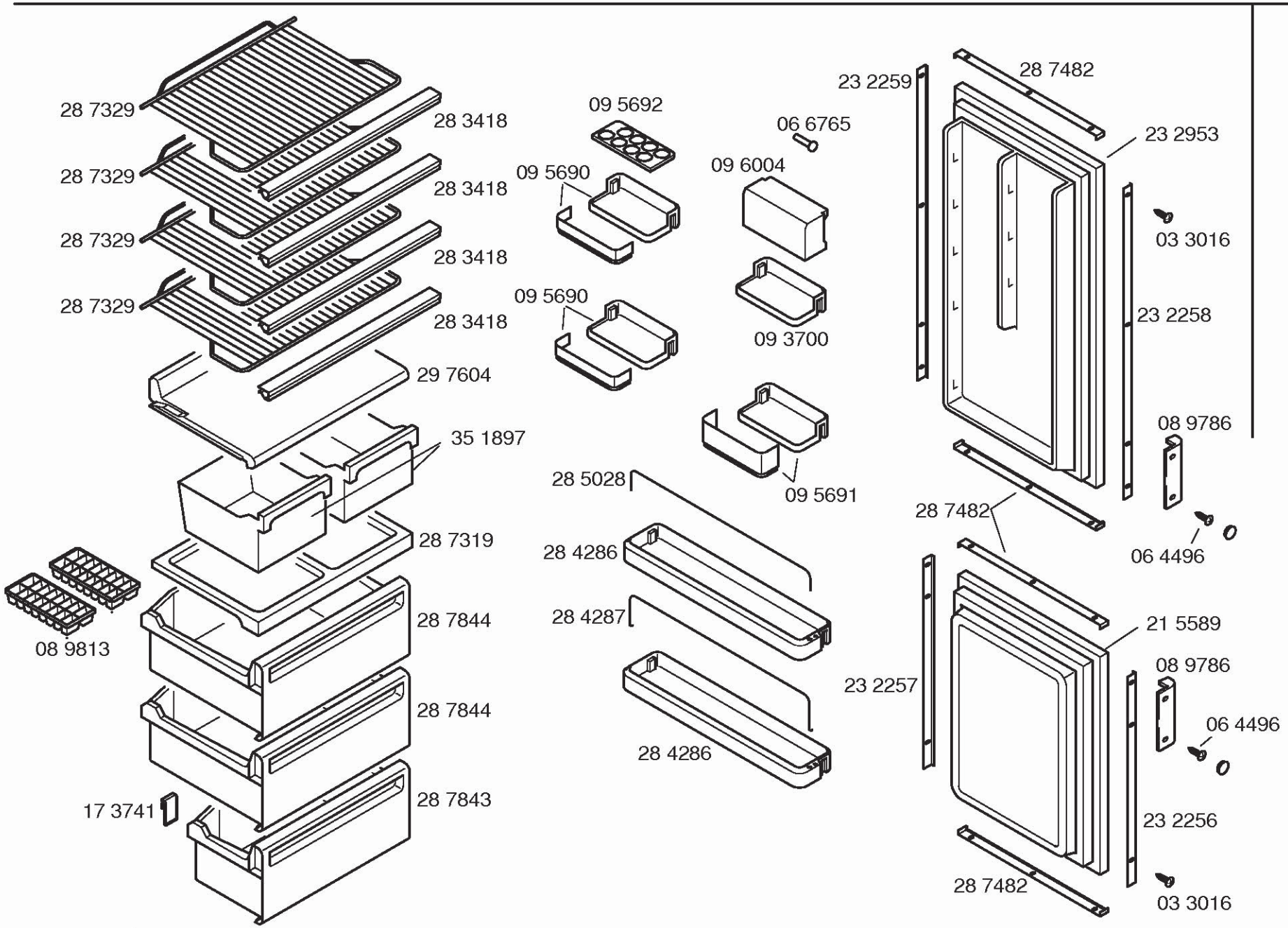

Copyright © (2012) by Superser / 205499

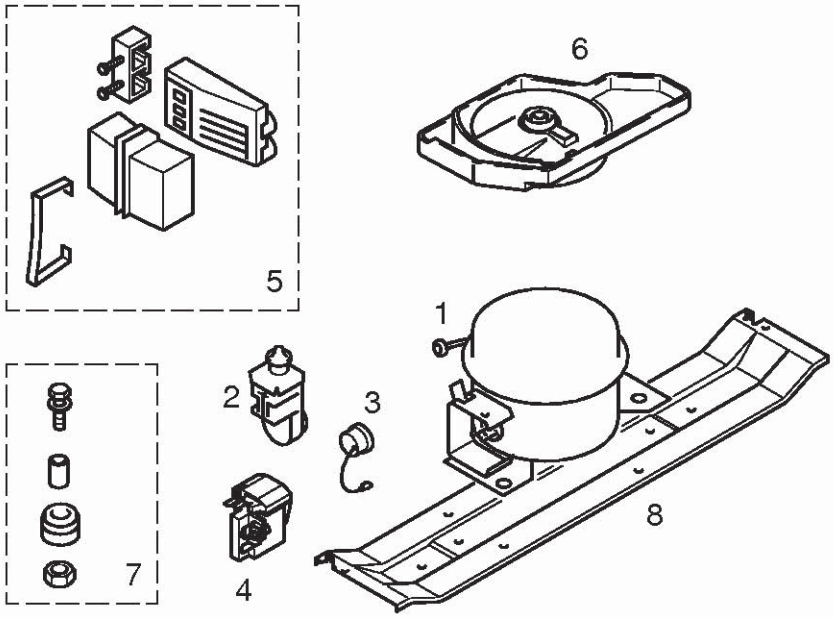

Pos.	V01 Aspera BMP1084Y	V02,V03 Matsushita SD65E80	V04 Aspera BPK1072Y	**** Gold Star ND69NAEG
1	14 1723	14 2003	14 2000	14 2001
2	15 4315		15 4315	
3	16 7769		17 3748	
4		16 5229		17 1011
5				
6	26 4123	09 5320	26 4123	
7	05 0166	05 0166	05 0166	05 0166
8	28 8253	28 8253	28 8253	28 8253
9				
10				
11				
12				
13				

TECHNISCHE DATEN/TECHNICAL DATA/DONNEES TECHNICUES/DATOS TECNICOS	V01	V02,V03	V04	****
Verdichter/Compressor/Compresseur/Compresor	Aspera	Matsushita	Aspera	Gold Star
Typ/Type/Tipo	BMP1084Y	SD65E80	BPK1072Y	ND69NAEG
Förderleistung/Delivery/Debit/Aspiración l/h				
Anlaufstromm/Starting current/Cour.démarrage/Int.arranq. A	3,60	5,76	0,47	
Widerstand/Resistance/Resistencia. Ha/main/prin. Ohm	29,60	22,50	33,10	
Hi/aux.	38,50	31,80	38,20	
Temp.Reyler/Thermostat/Termostato	Ranco			Ranco
Typ/Type/Tipo	K59–L6050			K54–L2006
Reglerstellung/Position/Conexión	MIN. MAX.			MIN. MAX.
Schaltwerte/Switching values/ ..ein/conex.ºC	+6º			–14º –22º
Valeurs de commutation/Desconex. ..aus"/descon.	–11º –28º			–20º –28º
(..abtaven' od) ..alarm'				–10º –18º
Fülmenge/Fill. quantily/Charge/Carga R600a g	*	*	*	*
Anschlusswert/Comm. load/Puiss. Connect./Potenc. W	71	77	79	83
Heizung/Heater/Chauflage/Resistenc.descong.				
Widerstand/Resistance/Resistencia Ohm				
Leistung/Power/Puissance/Potencia W				
Ventilador/Blower/Ventilateur/Ventilador				
Widerstand/Resistance/Resistencia Ohm				
Magnetventil/Magnetic valve/Electrovanne/Electrovalvula				
Widerstand/Resistance/Resistencia Ohm				
Spannung/Voltage/Tension/Tensión V				
Temp.Reyler/Thermostat/Termostato ambiente para ventilador refrigerador				

* Siehe Typenschild / See identification plate / Voir plaquette de caractéristiques / Ver plaqueta de características

O 11

Copyright © (2012) by Superser / 205499