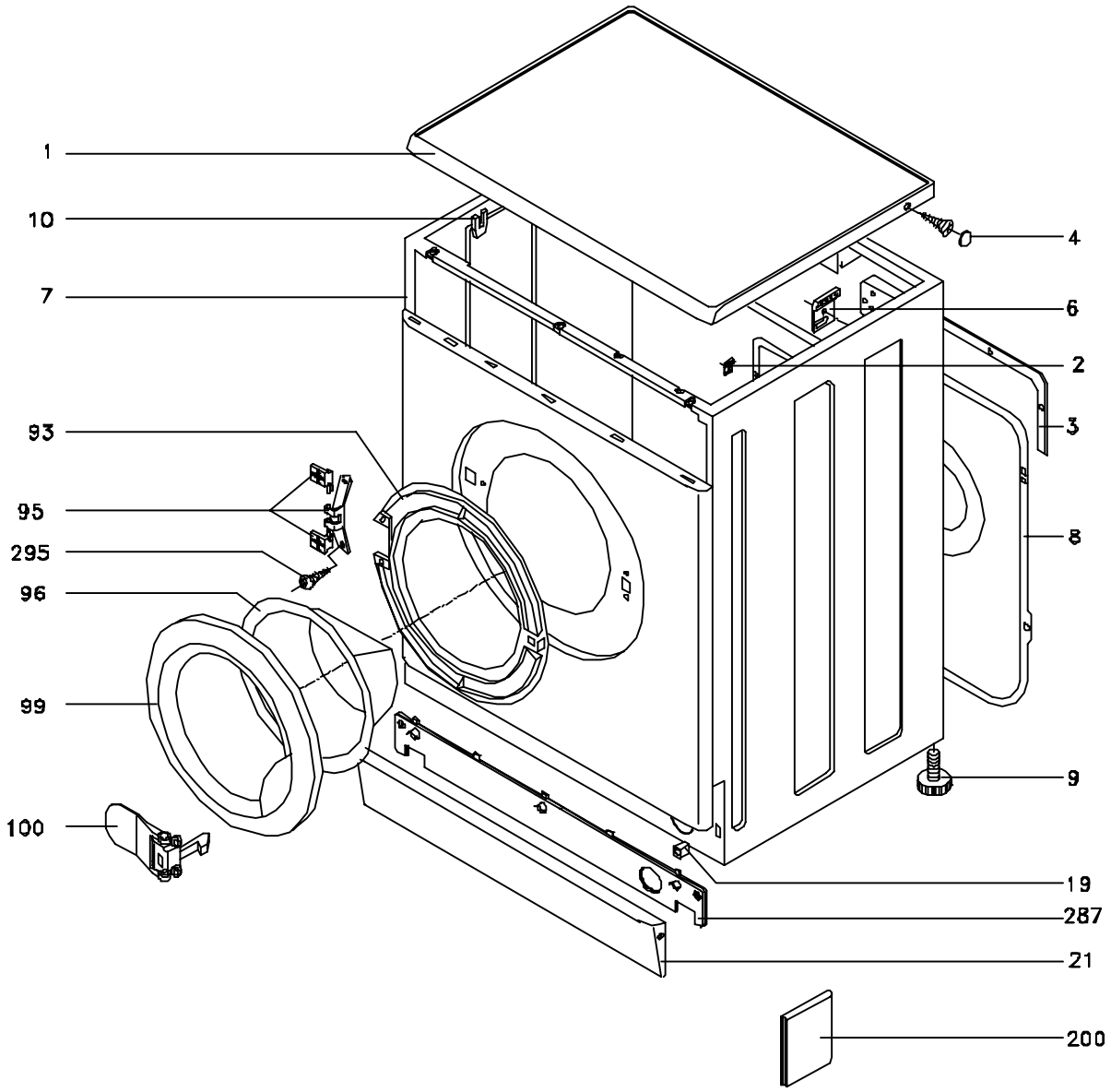
1
10
7
93
95
295
96
99
100
4
6
2
3
8
9
19
287
21
200

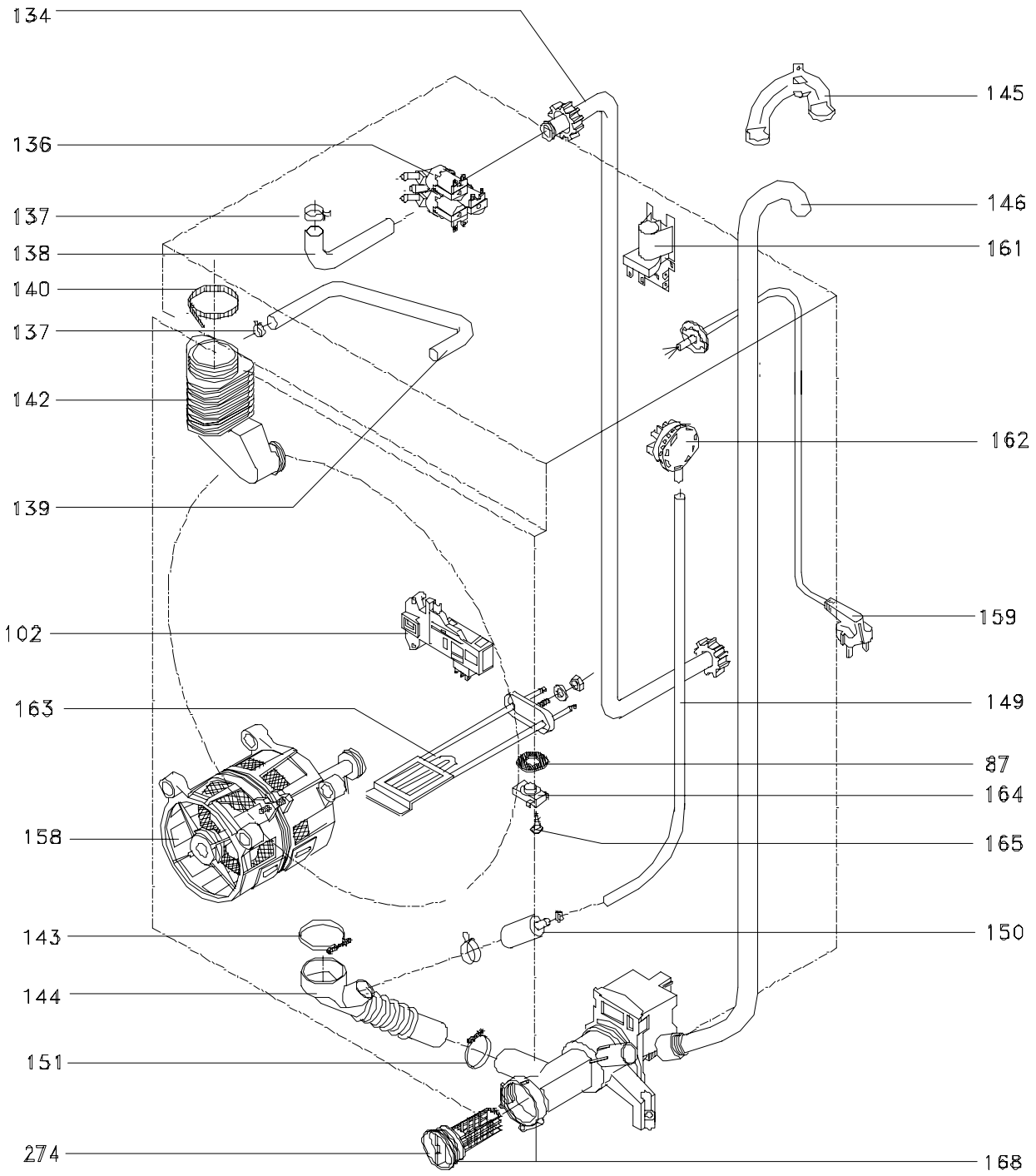
134
136
137
138
140
137
142
139
102
163
158
143
144
151
274
145
146
161
162
159
149
87
164
165
150
168

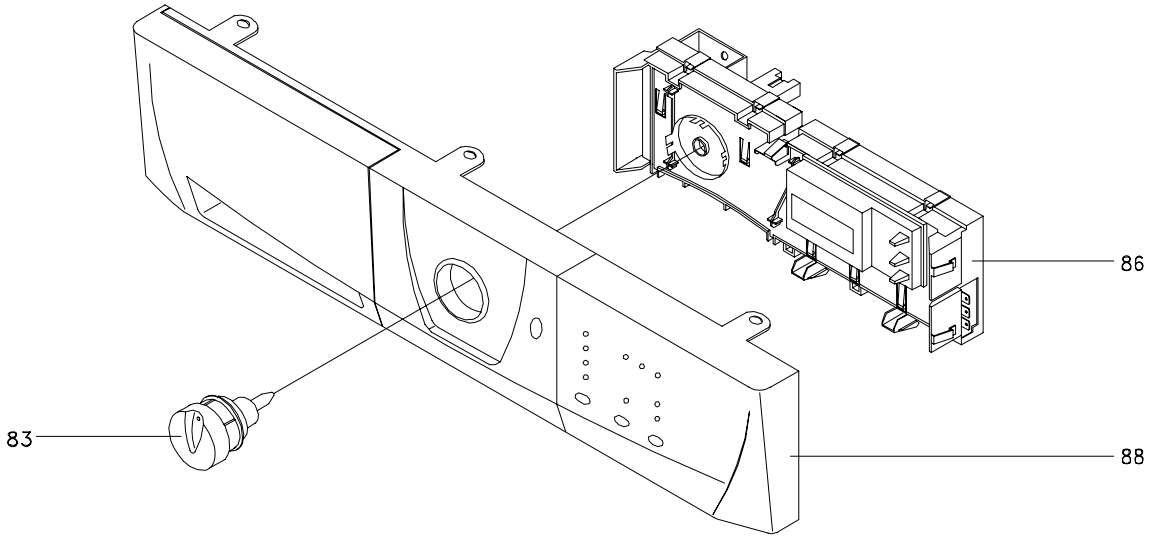
86
83
88

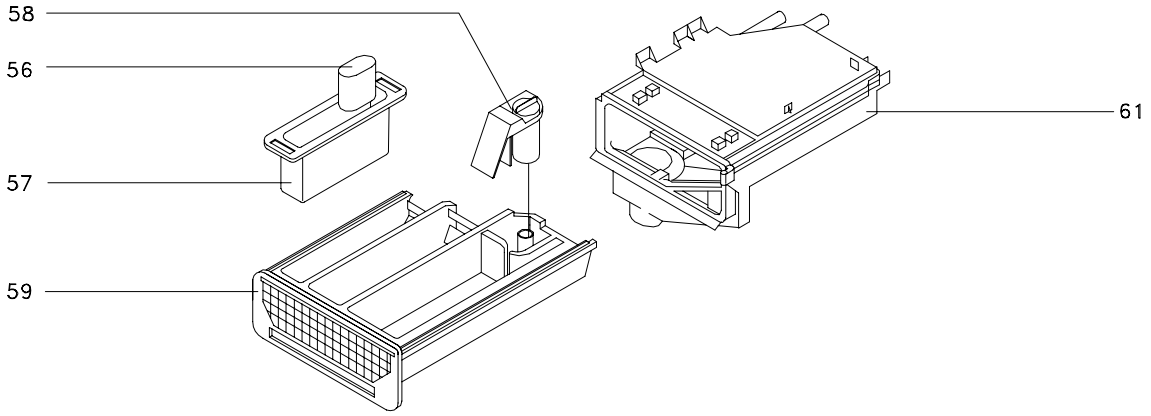
58
56
57
59
61

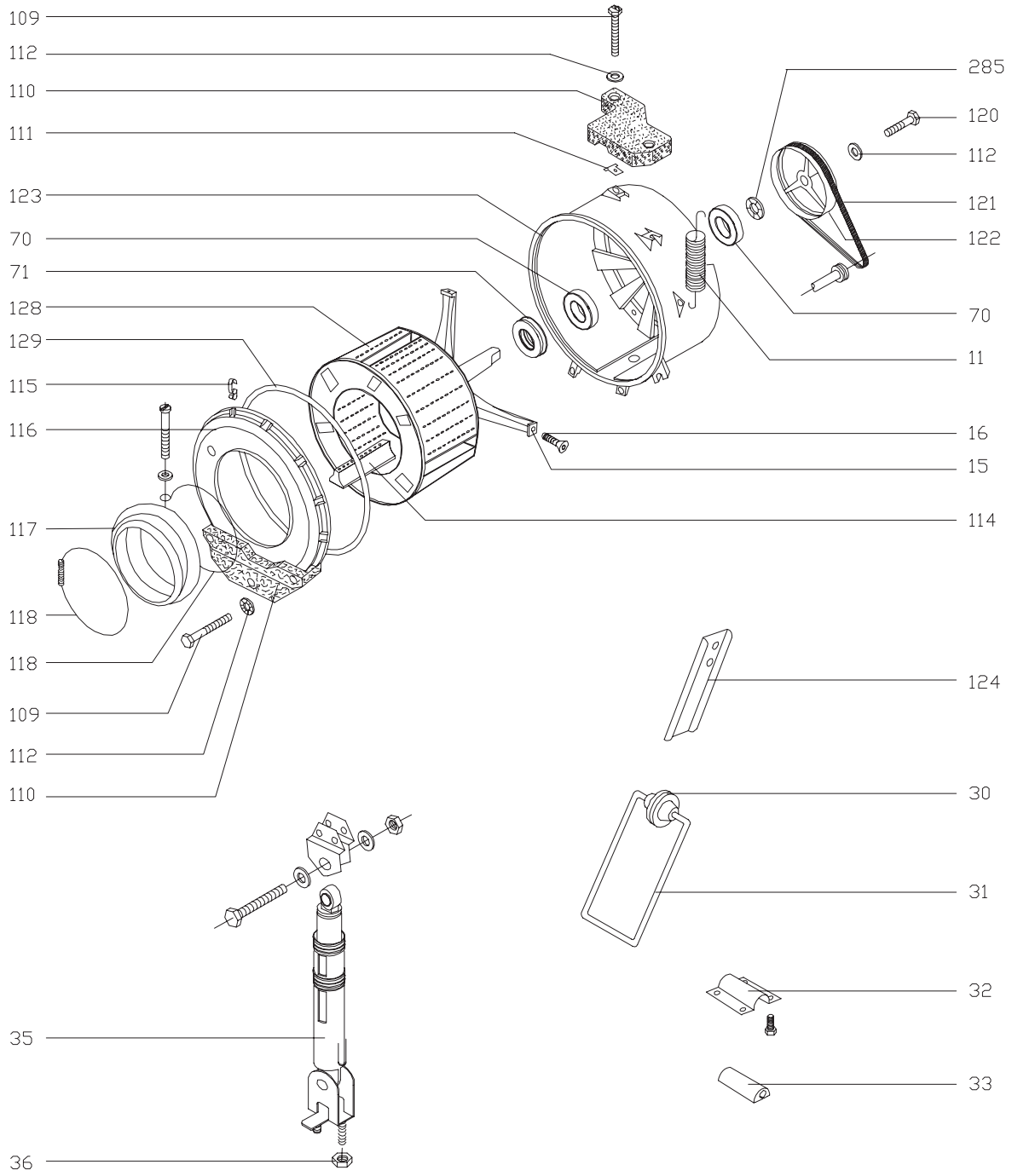
109
112
110
111
123
70
71
128
129
115
116
117
118
118
109
112
110
285
120
112
121
122
70
11
16
15
114
124
30
31
32
33
35
36